客户名称：西雅出口	客户编号：/	客户车型：/

注意：1.铁皮用盛世6号铁皮。
2.防尘盖用云雅二代左防尘盖-B。
3.转向中间加空心圆形符号。
4.大灯符号圆点要空心圆。
5.所有焊点涂三防漆。

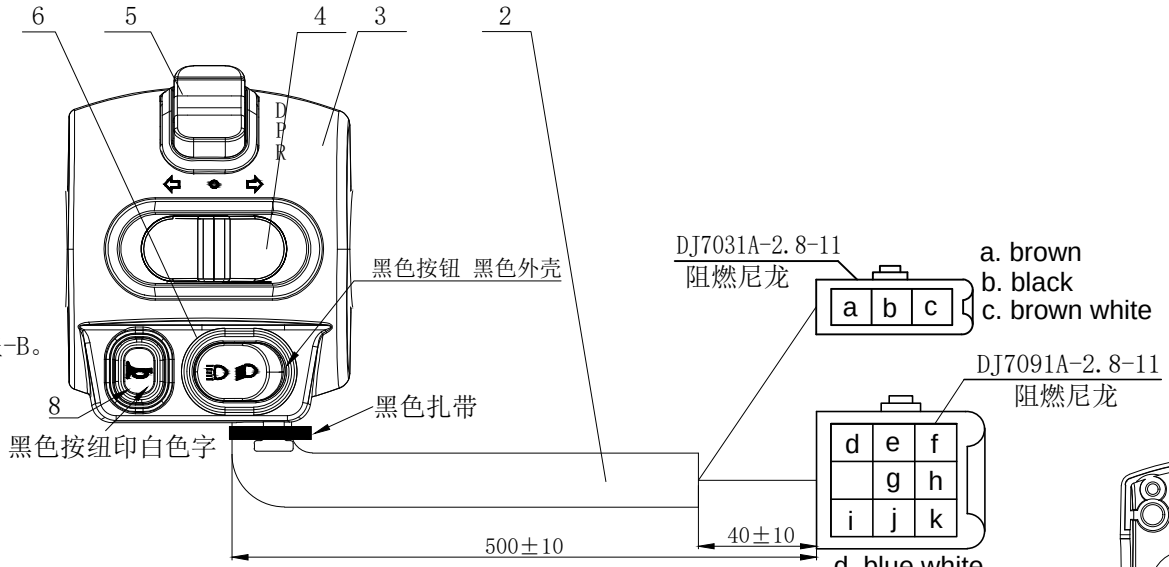

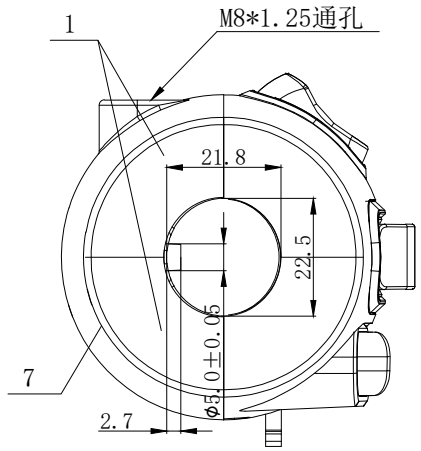

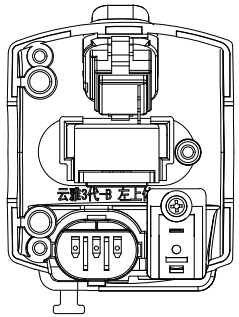

Switch function table and wiring diagram

dimmer switch

功能 \ 线色	e	d	g
≡D	●	●	
≡D		●	●

steering switch

功能 \ 线色	j	i	k
⇦	●	●	
●			
⇨		●	●

DPR switch

功能 \ 线色	a	b	c
D	●	●	
P			
R		●	●

horn switch

功能 \ 线色	l	f
按下	●	●

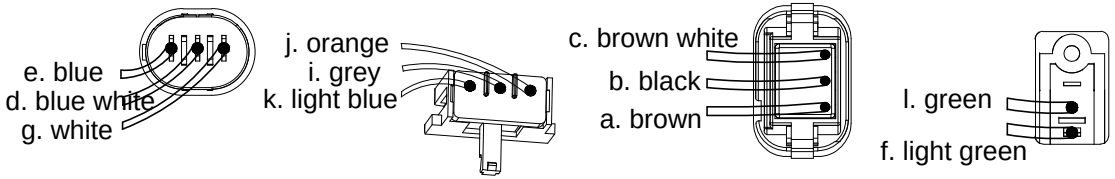

技术要求:
1.产品表面应光洁,无气孔,无飞边毛刺,无裂痕等缺陷现象。
2.开关应操作灵活、档位清晰可靠,无停滞现象，并且线路按开关功能表通断可靠；
3.三芯线除外，插件与导线之间的拉脱力应不小于50N，三芯线脱力应不小于30N.
4.壳体表面未注标识均为白色移印，所有标识应清晰牢固；
5.端子表面处理为镀锡，塑件为进线端视图；

包装方式及其它要求：

序号	代号	零件名称	数量	材料	备注
8	2.07.286.0111		1		黑色 印白色“左喇叭”符号
7	3.01.117.0100	碟刹左下体	1	102	喷塑 后视镜孔M8*1.25
6	6.02.033.0002	二代变速小开关	1		黑色按钮 黑色外壳 防水
5	6.02.068.0001	二代大灯小开关	1		黑色按钮 黑色外壳
4	2.07.224.0101	大灯推盖-B	1	ABS	黑色
3	2.01.386.010*	三代左上体-B	1	PA66+GF30%	黑色（印装向/空心圆+D/P/R）
2	8.02.235.000x	S-YY3DB100x-900	1		
1	5.02.011.0001	M5*22“十”字球头螺丝	2	中碳	军绿

区域	标记	处数	改前内容	改后内容	修改原因	签名	日期

产品名称	YYV3								
产品编号	S-YY3DB10xx								
	签名	日期		签名	日期	版次	A/0	阶段	S A
设计			工艺			重量	/	第1页 共1页	初始绘图日期
审核			会签			SIAECOSYS			
标准化			批准						

客户名称：西雅出口	客户编号：	客户车型：/

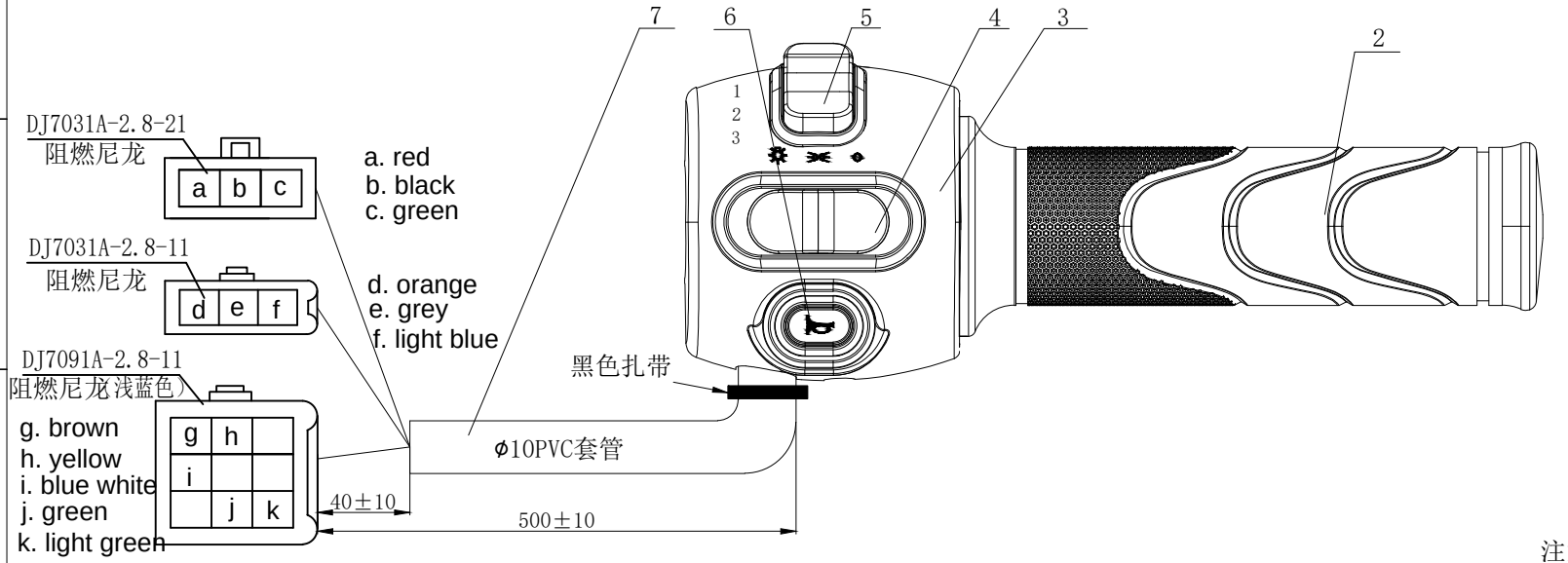

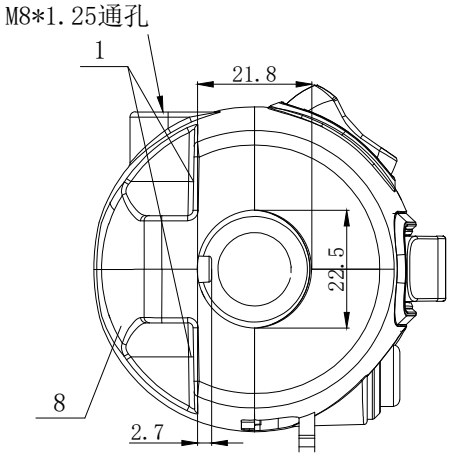

注意：1.铁皮用盛世6号铁皮。
2.防尘盖用云雅二代右防尘盖-B。
3.转向中间加空心圆形符号。
4.大灯符号圆点要空心圆。
5.所有焊点涂三防漆。

Switch function table and wiring diagram

headlight switch

功能＼线色	h	g	i
	●	●	●
	●	●	

speed switch

功能＼线色	d	e	f
1	●	●	
2			
3		●	●

horn switch

功能＼线色	j	k
	●	●

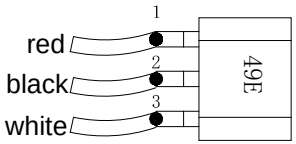

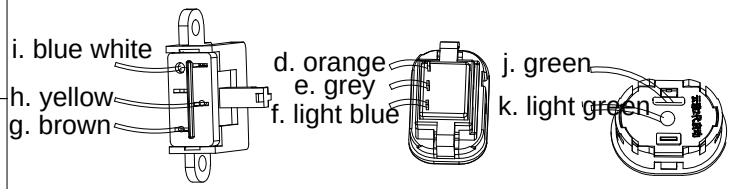

霍尔开关焊线以有字面为视图
1插脚 电源输入(正极)
2插脚 地（负极）
3插脚 电源输出

技术要求:
1.产品表面应光洁,无气孔,无飞边毛刺,无裂痕等缺陷现象。
2.开关应操作灵活、档位清晰可靠,无停滞现象，并且线路按开关功能表通断可靠；
3.三芯线除外，其它电线外径为ϕ1.6，外径为ϕ1.6插件与导线之间的拉脱力应不小于50N，三芯线脱力应不小于30N.
4.壳体表面未注标识均为白色移印，所有标识应清晰牢固；
5.端子表面处理为镀锡，塑件为进线端视图；

包装方式及其它要求：
气泡袋1只/袋，再用纸箱包装100只/箱。

序号	代号	零件名称	数量	材料	备注
8	3.01.118.0100	碟刹右下体	1	102	喷塑
7	8.02.223.000*	S-YY2DB200*-900	1		
6	8.06.214.0112	二代启动小开关6.02	1	不防水	黑色按钮黑色外壳印白色左喇叭
5	.033.0002	二代变速小开关2.	1		黑色按钮 黑色外壳 防水
4	07.224.010	雅大灯推盖-B	1	ABS707	黑色
3	2.01.363.0125	二代右上体-B	1	PA66+GF30%	黑色（印1/2/3+大灯/示廓灯/空心圆）
2	8.03.022.0034	SS23-R059-0034			黑色把皮
1	5.02.011.0001	M5*22十字球头螺丝	2	中碳	军绿

区域	标记	处数	改前内容	改后内容	修改原因	签名	日期

	签名	日期		签名	日期	版次	A/0	阶段	S	A	
设计			工艺			重量	/	第1页 共1页		初始绘图日期	
审核			会签			SIAECOSYS					
标准化			批准								

产品名称	Y Y V 3
产品编号	S-YY2DB20xx